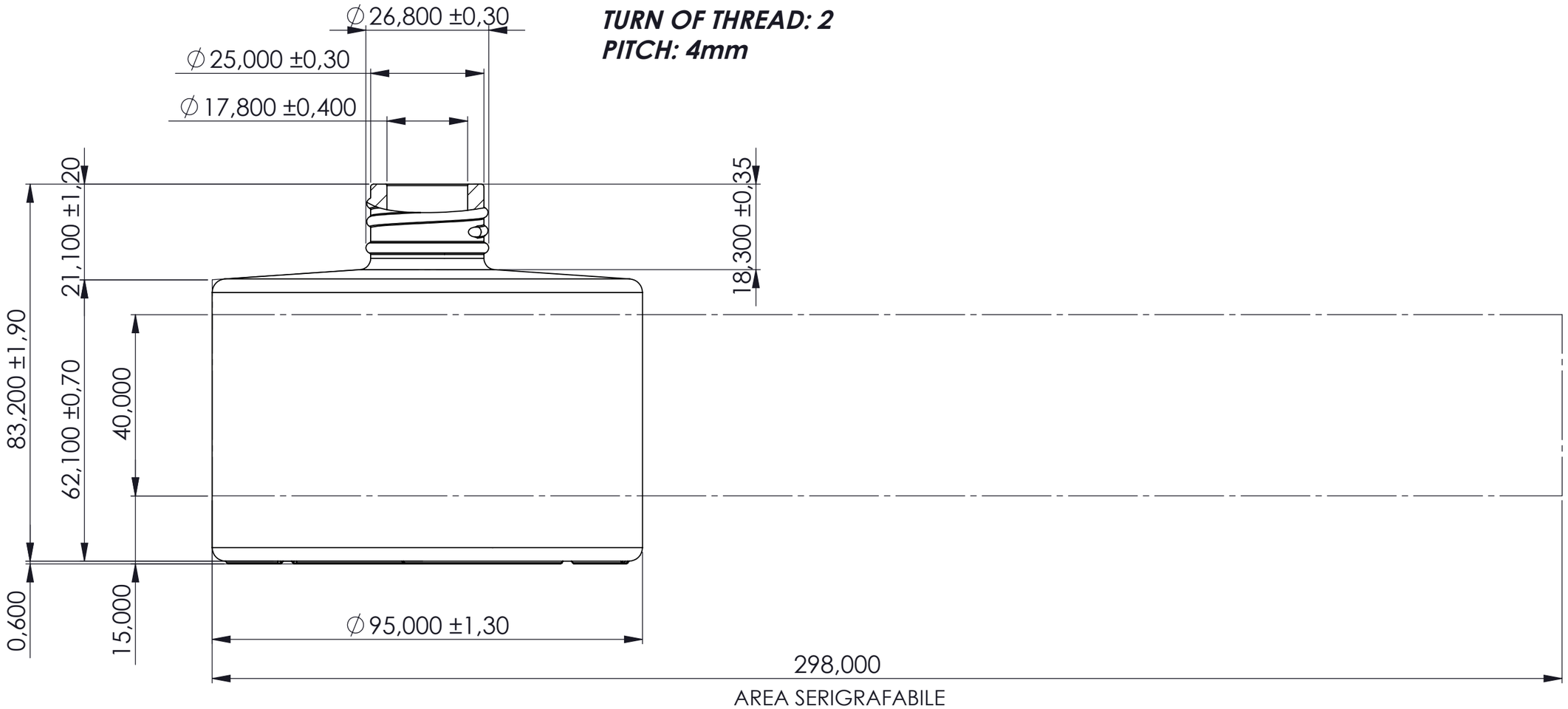

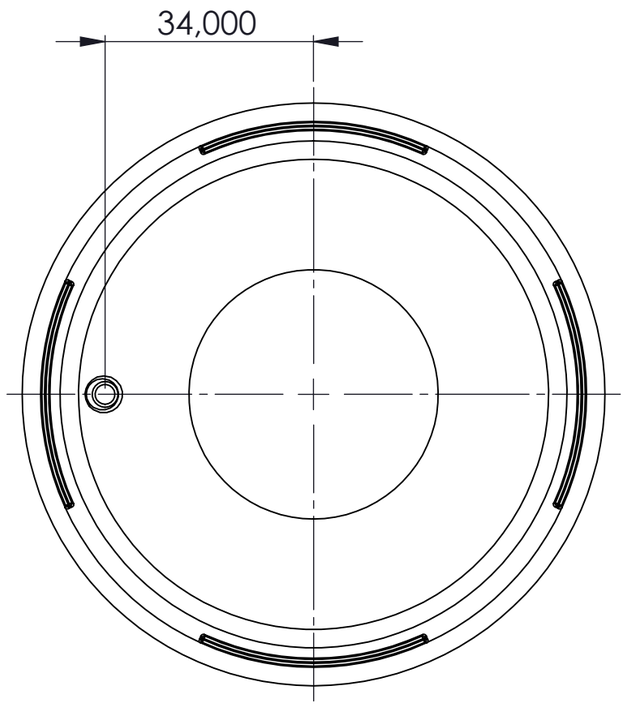

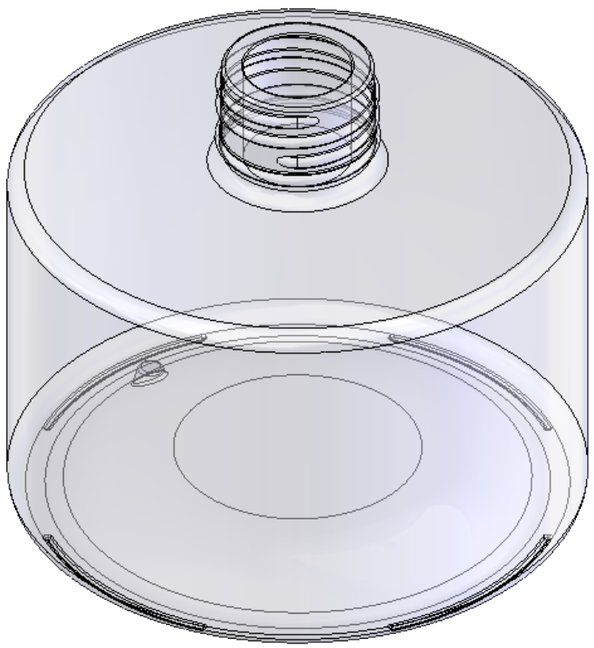

Rev.	Descrizione	Data	Approvata
Revisioni			

EUROVETROCAP

EUROVETROCAP S.r.l.
Via Mario Pagano, 59
20090 TREZZANO s/N (MI)

TITOLO: ZEN 250cc
BOCCA 28/410 SP - SOTTOTAPPO TOM

COD. ART. :		APPROVATO DA	Foiani
MAT. : VB	TOLL.GEN.: ±0,500	DISEGNATORE:	Foiani
PESO gr: 426.75 ~ 400g	CAP.RB.: 265cc ±7	DIS. N° 2362-C	REV.: 1
DATA: 03/05/2016	SCALA: 1:1		

QUESTO DISEGNO E' DI PROPRIETA' EUROVETROCAP srl POSTO SOTTO TUTELA DELLA LEGGE, NE E' PROIBITA LA RIPRODUZIONE ANCHE PARZIALE E LA CESSIONE A TERZI SENZA LA NOSTRA AUTORIZZAZIONE SCRITTA.